150x300 մմ չափերի եզրաքարի տեղադրման հանգույց Մ1:10

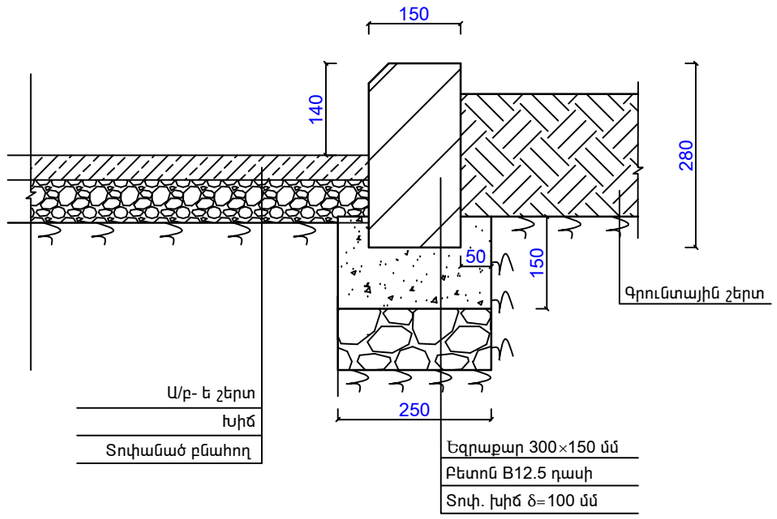

80x200 մմ չափերի բետոնե եզրաքարի տեղադրման հանգույց Մ1:10

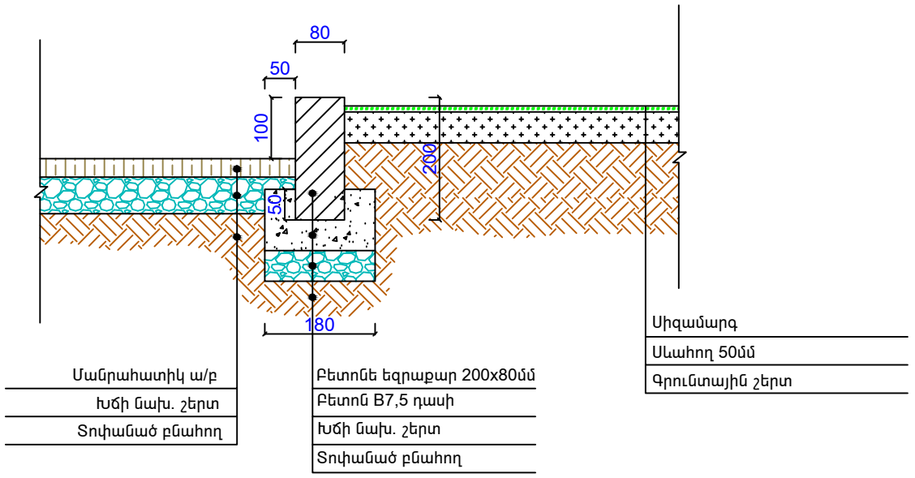

Բետոնե սալիկների (տոմետ) տեղադրման հանգույց Մ1:10

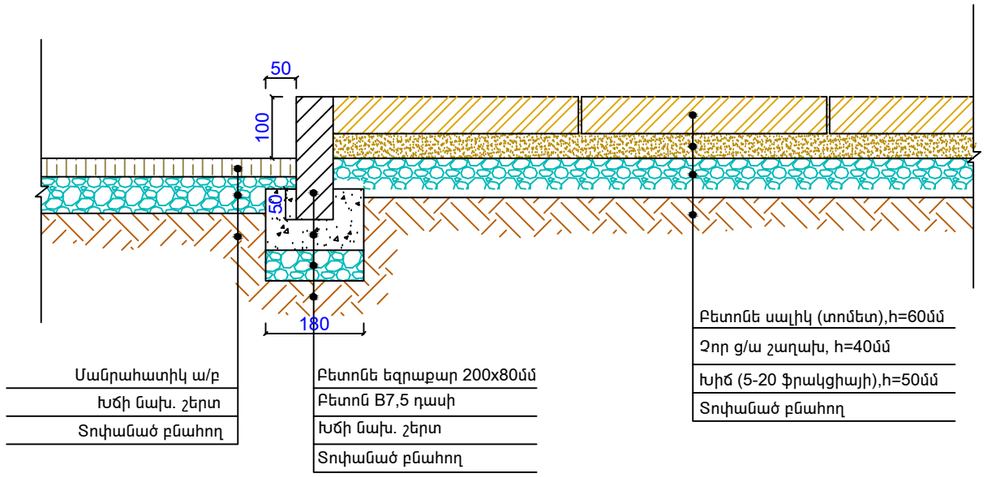

	Ք. ԵՐԵՎԱՆ, ԿԵՆՏՐՈՆ ՎԱՐՉԱԿԱՆ ՇՐՋԱՆ, ԲԱՆԱԿԱՅԱՆ 21, 23 ՇԵՆՔԵՐԻ ԲԱԿԻ ՎԵՐԱՆՈՐՈԳՄԱՆ ԱՇԽԱՏԱՆՔՆԵՐ			ԴԱՍՏԱՐ N ԵՔ-ԴԱԱՇՁՔ 14/88		
			ՀԱՄՏԱՐԱԿԱՆԱՑՄԱՆ ՄԱՍ	ՓՈՒԼ	ԹԵՐԹ	ԹԵՐԹԵՐ
ՆԱԽԱԳԾԵՑ	Ա. ՀԱՅՐԱՊԵՏՅԱՆ		ԿՑՐԱԾՔՆԵՐ ԵՎ ՀԱՆԳՈՒՅՑՆԵՐ	ԱՆ	ՀՇ-10	10
				«ՄԵԳԱՄԵՏՐ» ՍՊԸ		